basicdoors

Installation and operating instructions for basicdoors sectional garage doors
Instructies voor het gebruik en de installatie van basicdoors garagedeuren
Manuel de montage et d'exploitation des portes de garages basicdoors

Gate element
Onderdeelnummer
Piece de la porte

Apply force
Kracht toepassen
Appliquer l'effort

Incorrect installation
Onjuiste installatie
Montage faux

Note
Let op!
Attention!

Dismantling of construction element
Verwijderen van de constructie
Démontage de l'élément de construction

Fastening element
Bevestigingselement
Élément de fixation

Set level
Waterpas stellen
Mettre en conformité de la nivelle

Correct installation
Juiste installatie
Montage régulier

Required amount of spring turns
Vereiste hoeveelheid van springveerkeren
Nombre nécessaire des tours du ressort

Unpack
Uit de verpakking verwijderen
Sortir de l'emballage

ENGLISH

These are instructions for the installation of basicdoors garage sectional doors based on standard track configuration. The instructions contain important information on installation, operation and maintenance of the door. Please, keep these instructions. In case you encounter any difficulty when installing the door, it is recommended to contact customer services.In case you encounter any difficulty when installing the door, it is recommended to contact the technical support service (see "Technical support service").

Do not install on the door the parts that are not included in the door set.

- Keep children away from the installation of the door.

- Assemble the units strictly in accordance with the instruction.

- Before installation of the door, make sure, that the opening is prepared according to supplied technical data.

-The opening of the door shall be free of any obstacles.

INSTALLATION CREW REQUIREMENTS
- The installation crew should be made up of two persons.
- The crew shall be equipped, with the proper tooling suitable for the instruction (see page 5)

INSTALLATION REQUIREMENTS
- The vertical installation angles and tracks shall be fastened to the walls securely, their verticality should be verified with a level.
- The diagonals of the horizontal tracks shall be levelled (the allowed deviation is 5 mm).
- The slots on the edges of the panels must always line up.
- If the floor surface is uneven, the vertical tracks shall be levelled horizontally by putting a wooden block under the vertical angle.
- The side end caps of the panels should be perfectly aligned gaps are not permitted.
- The spring tension should be checked by balancing the door panel.
- Methods of fastening to the wall:
  a) if the wall material is solid brick, solid concrete or metal beam the main supporting elements can be fastened directly to the wall.
  b) if the wall material is not solid (for example hollow brick, hollow masonry blocks, weak concrete, wood) it is necessary to install a steel frame around the perimeter of the opening. Before starting installation check that all hardware items correspond to the supplied specification and parts list.

INSTALLATION RESPONSIBILITY
- The seller basicdoors and the manufacturers do not handle direct control of installation, maintenance and operation of the sectional door and shall be not held responsible for safety and quality of its installation.
- The content of the directions may not be basis for any complaints against the seller basicdoors.
- The company or person performing installation of the sectional door shall be held responsible for the quality of installation.
- The company basicdoors reserves the right to make alterations in the instructions without notifying the customer.

OPERATION
- The door should move up and down without difficulty.
- The door should be balanced.
- Open/close the door using the manual handle.
- Lock the door using special latch or mechanical lock.
- Do not grease parts of the door.
- Keep away children and animals from the operation area of the door and do not restrict the door when opening/closing.

EMERGENCY CONDITIONS
- Do not repair the door in case of failure. It is recommended to call the technical support service.
- If the door rises with difficulty, make sure, that all components of the door are faultless and make adjustments after that. If there are any damages, contact the technical support service.

TECHNICAL SUPPORT SERVICE
In case you encounter any difficulty, contact customer service on the following ways:

a) By emailing customerservice@basicdoors.eu
b) Product purchase address. You can contact your dealer if you need any help in relation to the operation of the door. Related addresses and telephone numbers are stated on your order confirmation or on www.basicdoors.eu.

NEDERLANDS

Deze gebruiksaanwijzing is bestemd voor de installatie van de basicdoors garagedeuren gebaseerd op een standaardsituatie.
Deze gebruiksaanwijzing bevat belangrijke informatie voor de installatie, het gebruik en het onderhoud van de garagedeur. We raden je daarom aan om deze gebruiksaanwijzing zorgvuldig te bewaren.
Bij eventuele problemen tijdens de installatie van de deur raden wij je aan om contact op te nemen met de klantenservice.

-Het is niet toegestaan om deze garagedeur te voorzien van onderdelen die niet zijn opgenomen in het pakket.

-Het is raadzaam om kinderen op afstand te houden tijdens de installatie.

-Het is belangrijk om de bijvoegde instructies strikt op te volgen.

-Zorg ervoor dat de opening van de garage is voorbereid volgens de technische gegevens die opgegeven zijn bij het bestellen van de garagedeur.

-De garagedeuropening moet altijd vrij van obstakels zijn.

EISEN VOOR DE MONTAGEPLOEG
- De garagedeur is ontworpen voor installatie door twee personen.
- De montageploeg moet beschikken over de benodigde montagegereedschappen (zie pagina 5)

EISEN VOOR DE MONTAGE
- Alle verticale delen moet met behulp van een waterpas strikt verticaal geïnstalleerd worden.
- De diagonalen tussen de horizontale onderdelen moet en altijd gelijk zijn, met een maximale toelaatbare afwijking van 5mm.
- De gleuven aan de randen van de panelen moeten zich steeds strikt op één lijn bevinden.
- Als de vloer niet waterpas is moeten de verticale geleiders gelijk staat en waterpas, u kunt de geleiders gelijkstellen door hier bijvoorbeeld een houten blokje onder te leggen.
- De eindkappen op de panelen moeten allemaal gelijk sluiten, zonder openingen.
- De veerspanning moet gecontroleerd worden volgens de afbeelding pagina 17.
- Als de muur niet van een solide materiaal is gemaakt (bijvoorbeeld hollebouwsteen, blokken van schuimbeton, beton met lage consistentie, hout, etc.) moet er een stalen frame worden geplaatst voor de bevestiging van de deur.
- Alvorens te beginnen met installatie dient u alle onderdelen te controleren en klaar te leggen aan de hand van de onderdelenlijst.

VERANTWOORDELIJKHEID VOOR DE MONTAGE
- De verkoper basicdoors en de producenten voeren niet direct controles uit op de installatie, onderhoud en de werking van de sectionale garagedeuren en kunnen daardoor niet verantwoordelijk gehouden worden voor de kwaliteit van de installatie.
- Er kan geen klacht bij basicdoors worden neergelegd op basis van de informatie in deze handleiding.
- Het bedrijf dat of de persoon die de montage van de deur uitvoert dient verantwoord gehouden te worden voor de kwaliteit van de installatie.
- Basicdoors behoud zich het recht voor om wijzigingen in deze handleiding te doen zonder de klanten vooraf op de hoogte te stellen.

BEDIENING
- De garagedeur moet geopend en gesloten kunnen worden zonder enige moeilijkheden.
- De garagedeur moet goed uitgebalanceerd worden: de deur mag niet spontaan openen dichtgaan.
- Om de deur handmatig te openen of te sluiten dient u altijd gebruik te maken van het handvat.
- Het smeren van de onderdelen van de garagedeur is verboden.
- Houdt kinderen, dieren en andere storende voorwerpen altijd op afstand tijdens het openen en sluiten van de garagedeur.

NOODSITUATIES
- Het is verboden om de deur zelfstandig te repareren. Wij raden je altijd aan de klantenservice te contacteren.
- Wanneer de garagedeur met moeilijkheden opent of sluitgaat, controleer dan of alle onderdelen in orde zijn en neem contact op met de klantenservice indien er beschadigingen zijn.

SERVICE VOOR DE KLANTEN
Wanneer je problemen ondervindt kun je op de volgende manieren contact opnemen met de klantenservice:

a) Door een email te sturen naar klantenservice@basicdoors.eu
b) Door informatie te vragen bij de dealer waar je het artikel hebt gekocht.

FRANÇAIS

Cette notice indique les prescriptions relatives de l'installation des portes de garages sectionnelles basicdoors en modelés standards. La notice contient les données très importantes relatives au montage, à l'exploitation et à la maintenance de la porte.Conserver cette notice. En cas de difficultés lors de l'installation de la porte, Adressez-vous au service clientèle basicdoors.

-Utiliser uniquement les éléments fournis par basicdoors pour l'installation de la porte.

-Tenir éloigne toutes personnes étrangères (enfants et personnes non autorisées) lors de l'installation de la porte.

-Lors du montage de la commande électrique reportez vous scrupuleusement aux instructions fournies.

-Avant l'installation de la porte, assurez vous que la baie est prête et conforme au montage de la porte.

-La baie de porte doit être libre et dégagée de tout éléments étrangers.

EQUIPE REQUISE
- 2 personnes sont requises pour l'installation de la porte.
- L'équipe doit être munie de tous les instruments de montage spéciaux (à voir la page 5).

INSTALLATION REQUISE
- Les guides verticales doivent être installées strictement verticalement ce qu'on vérifie par l'indicateur de niveau.
- Les diagonales des guides horizontales doivent
- être égales (l'écart permis est de ±5 mm).
- Le réglage de la tension du ressort s'effectue par le déplacement du bout inférieur du ressort par rapport au support du tenseur du ressort.
- Les joints latéraux du panneau doivent être à un niveau stricte, l'espace libre n'est pas admis.
- Les moyens de la fixation aux murs:
  a) si le matériel des murs est bien résistant (brique en bloc, béton d'une résistance à la compression très haute, fer laminé en U), il est possible de fixer les éléments porteur principaux directement aux murs;
  b) si le matériel des murs est peu résistant (brique creuse, bloc silico-calcaire gazeux, béton d'une basse résistance à la compression, bois, etc), il est nécessaire d'installer préalablement le profil en acier au périmètre de la baie.
- Avant de commencer le montage vérifiez la composition du matériel en conformité de la spécification fournie.

RESPONSABILITÉ
- Le vendeur basicdoors et les constructeurs ne réalisent pas le contrôle direct du montage, de l'utilisation et de la maintenance de la porte. basicdoors ne peut être tenue responsable de la sécurité de l'installation et de la qualité du montage.
- Le contenu de la notice ne peut pas servir de base pour toute sorte de réclamation contre le vendeur basicdoors.
- L'organisation ou la personne qui effectue le montage assume la responsabilité de la qualité du montage de la porte a sections.
- La société basicdoors se réserve le droit d'apporter des modifications à cette notice sans notifier le client.

EXPLOITATION DE LA PORTE
- La porte doit monter et descendre sans difficultés.
- Il est indispensable d'équilibrer la porte — elle ne doit pas se monter et descendre spontanément.
- L'ouverture et la fermeture de la porte doivent être effectuées à l'aide delamanette installée.
- La porte se vérouille par un cliquet spécial ou une serrure mécanique.
- Il est interdit de lubrifier / huiler les éléments de la porte.
- lors de l'utilisation de la porte, assurez vous que la zone de dégagement est libre de toutes personnes, animaux et objets.

SITUATION D'AVARIE
- En cas de détérioration de la porte, il est strictement interdit d'effectuer des travaux de réparation par vous même. Contacter le service d'assistance technique.
- Si l'ouverture de la porte est difficile, contrôlez le bon état de tout les éléments et effectuez les réglages nécessaires. Si vous constatez des détériorations, contactez le service d'assistance technique.

LE SERVICE POUR LES CLIENTS
Si vous avez des problèmes il est nécessaire de s'adresser au service clientèle a l'adresse suivante:

a) Par courriel au serviceclients@basicdoors.eu
b) A l'adresse d'achat du produit. Pour toutes questions relatives a l'utilisation de la porte, vous devez vous adressez a votre distributeur. Les coordonnées de celui-ci sont indiquées dans le bon de commande ou sur www.basicdoors.eu.

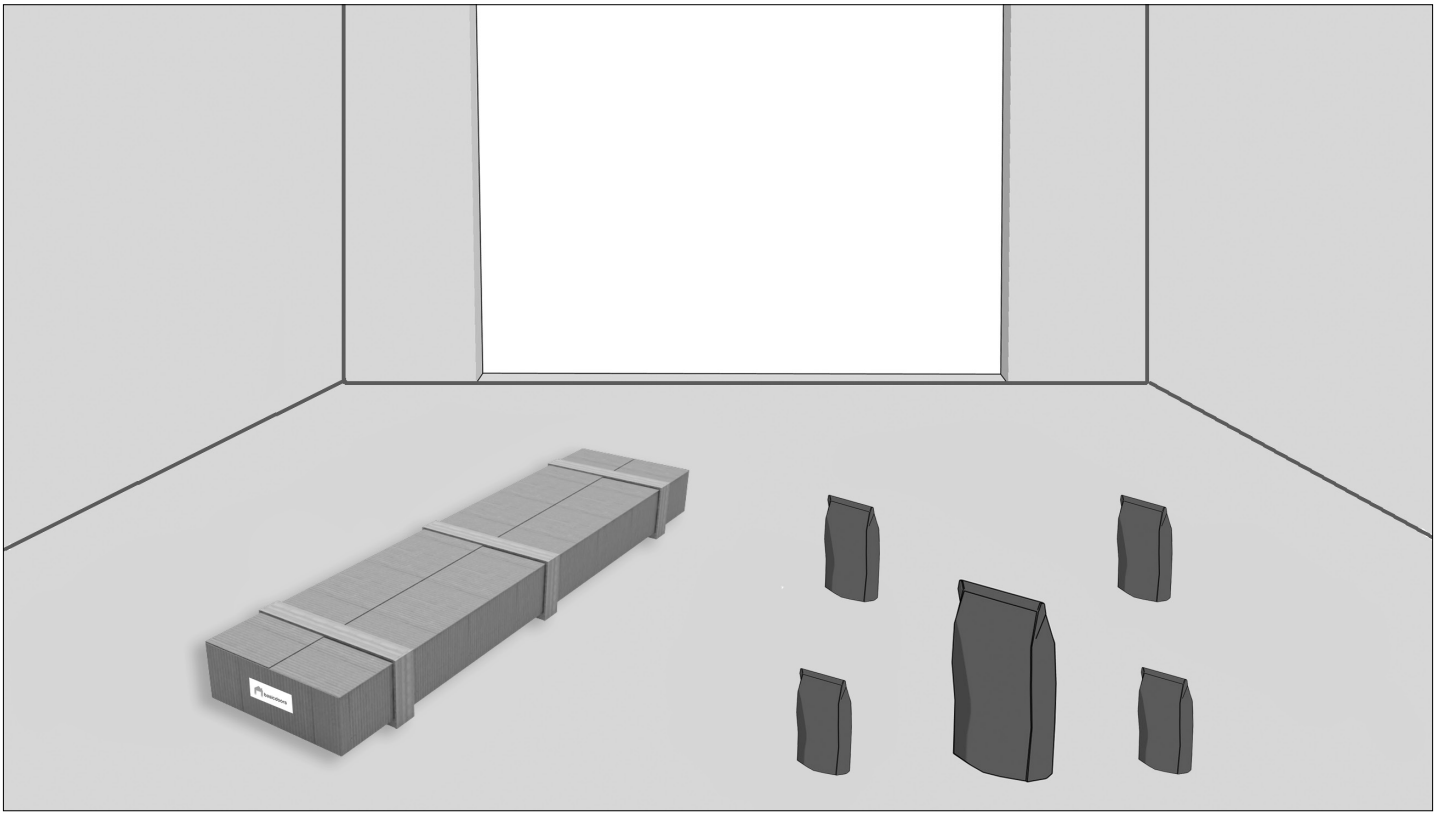

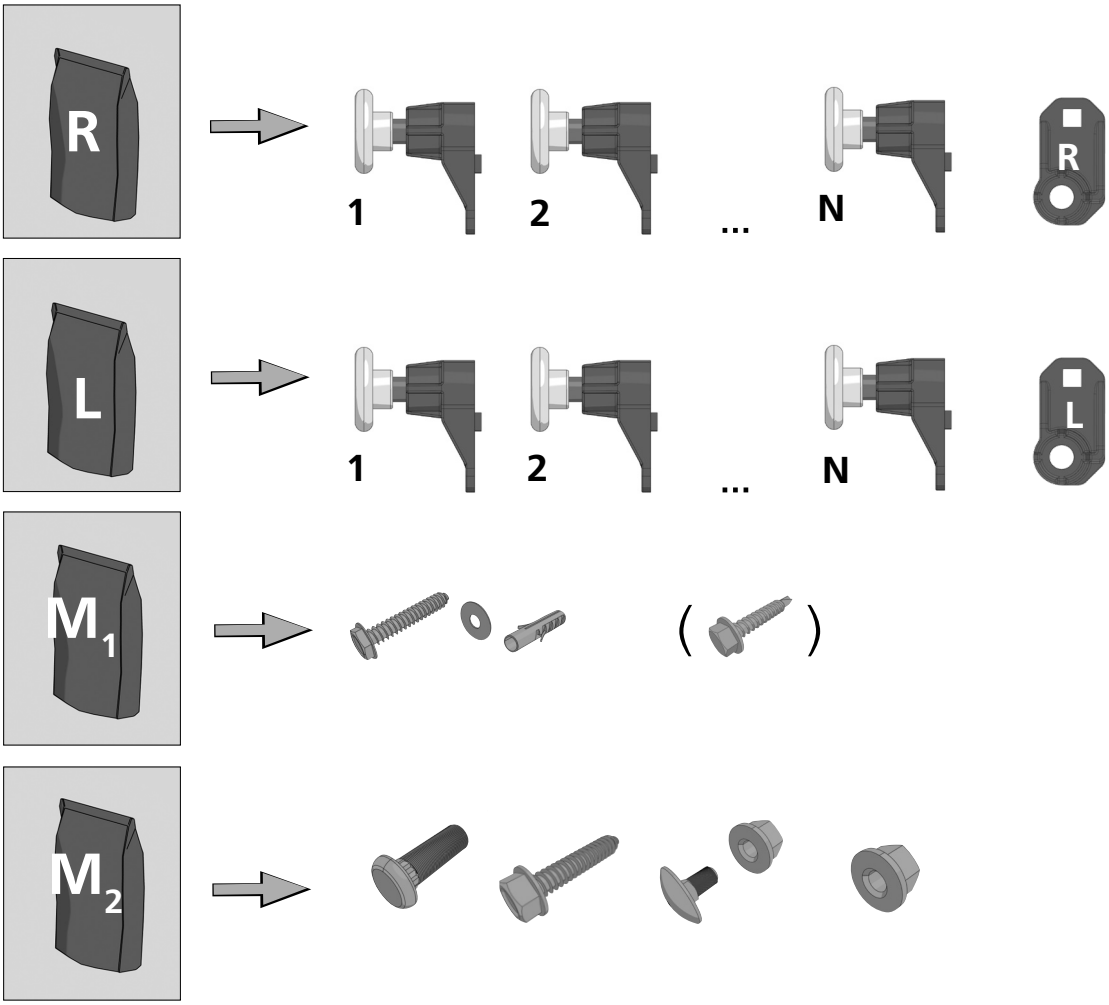
R
1
2
...
N
R
L
1
2
...
N
L
M1
( )
M2

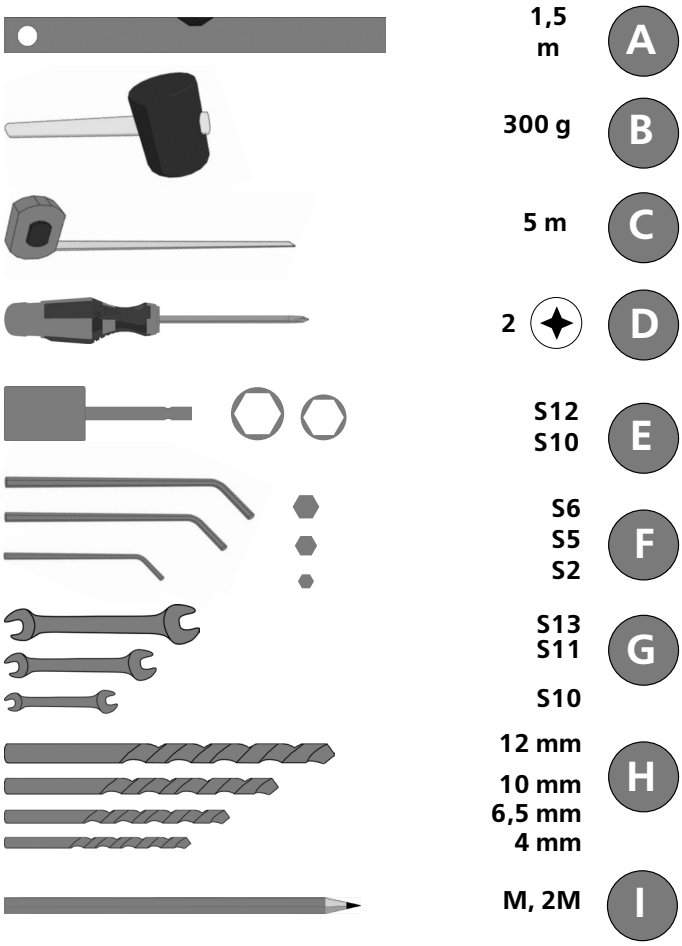
1,5 m
A
300 g
B
5 m
C
2
D
S12
S10
E
S6
S5
S2
F
S13
S11
G
S10
12 mm
10 mm
6,5 mm
4 mm
H
M, 2M
I

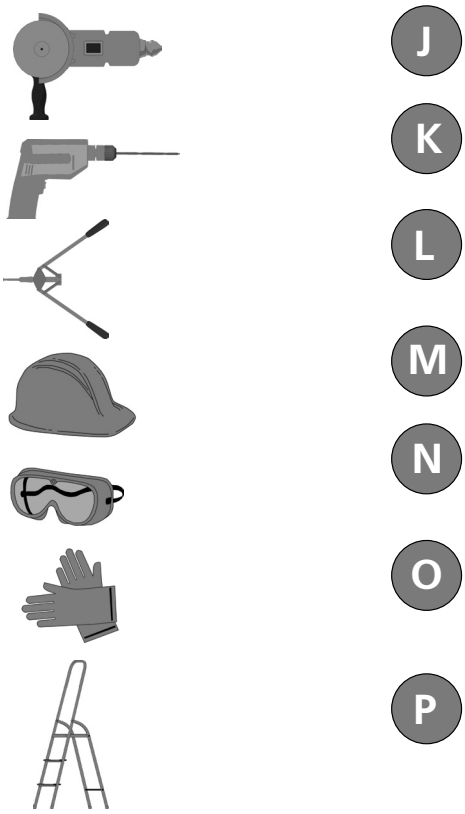
J
K
L
M
N
O
P

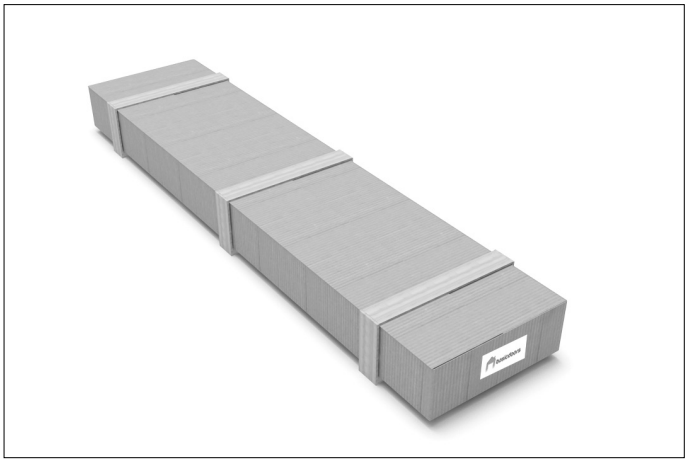

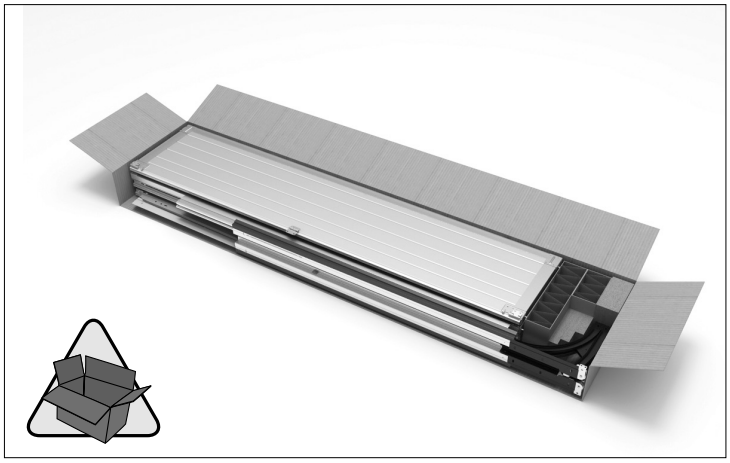

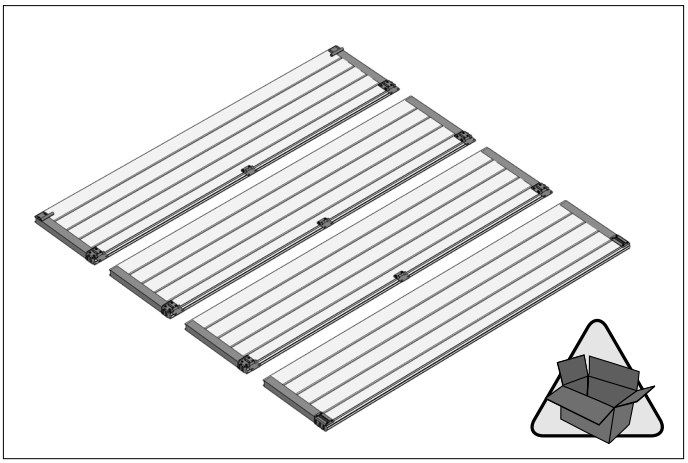

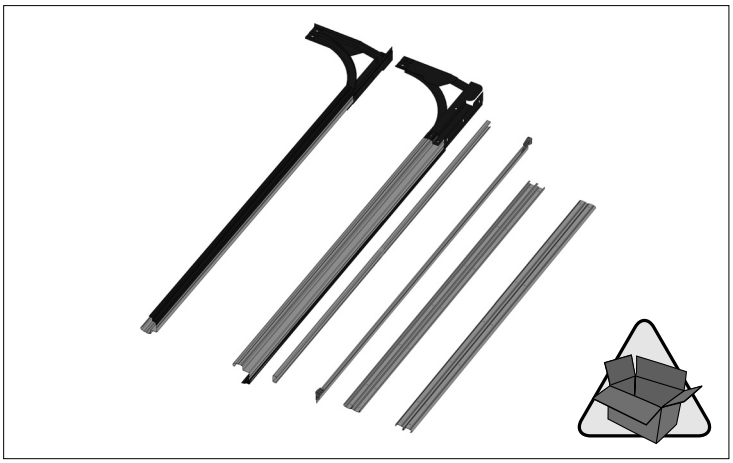

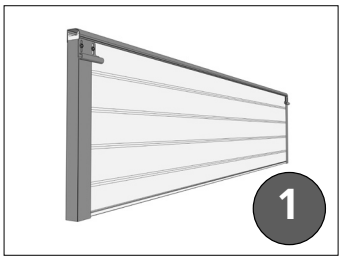

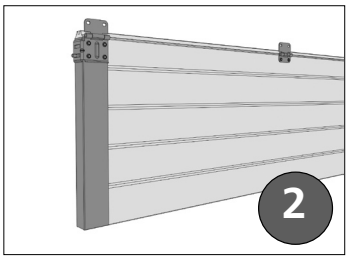

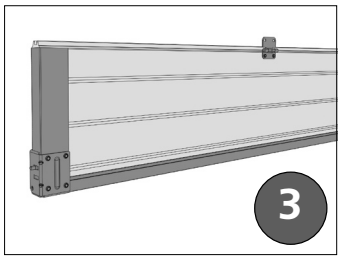

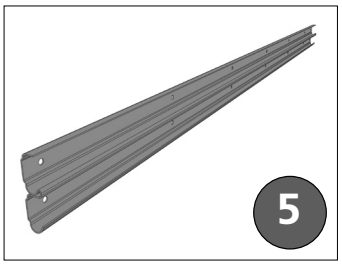

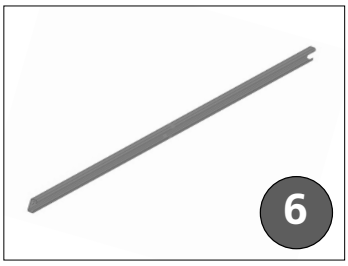

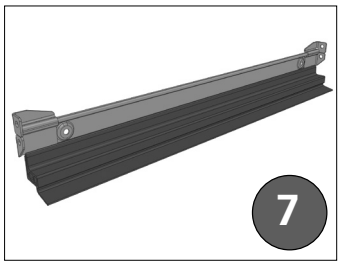

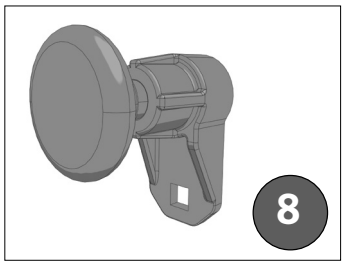

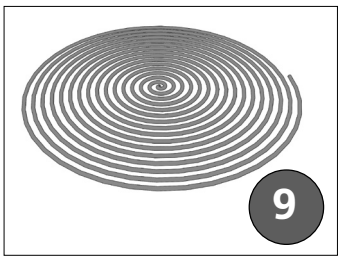

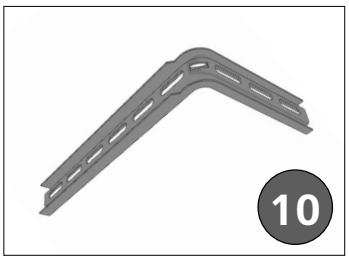

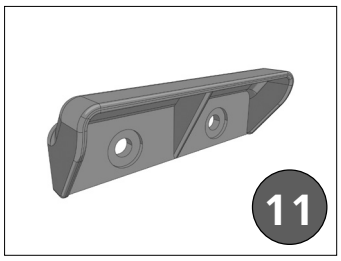

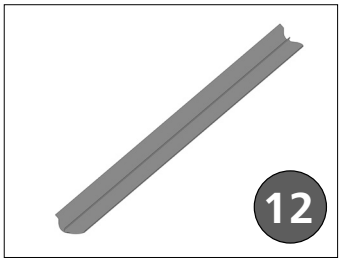

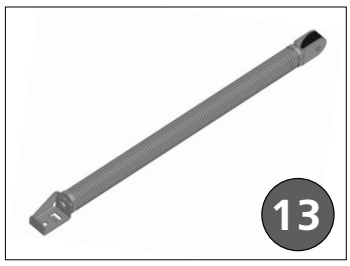

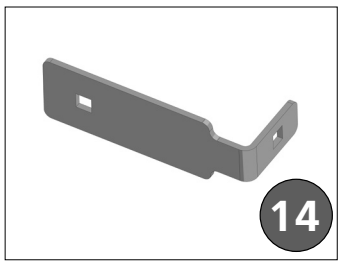

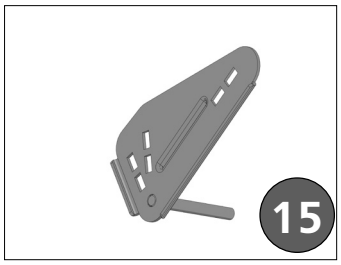

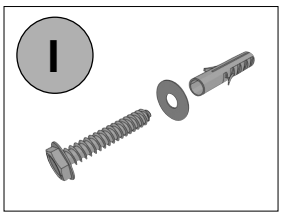

8 × 100 mm

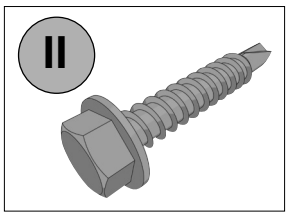

6,3×32 mm

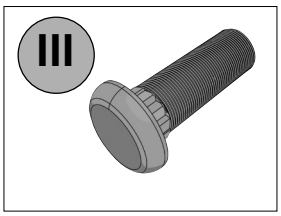

1/4×3/4''

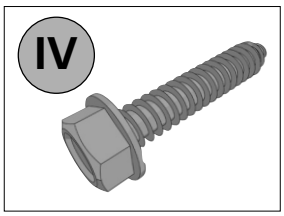

6,3 × 25 mm

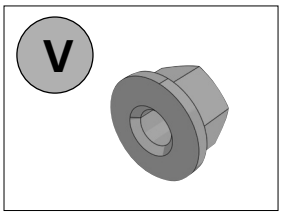

1/4''

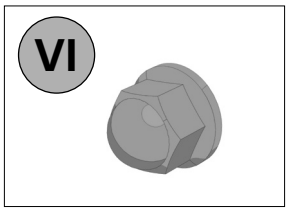

1/4''

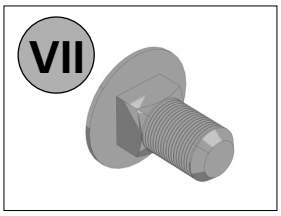

M8 × 16 mm

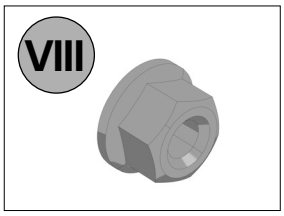

M8

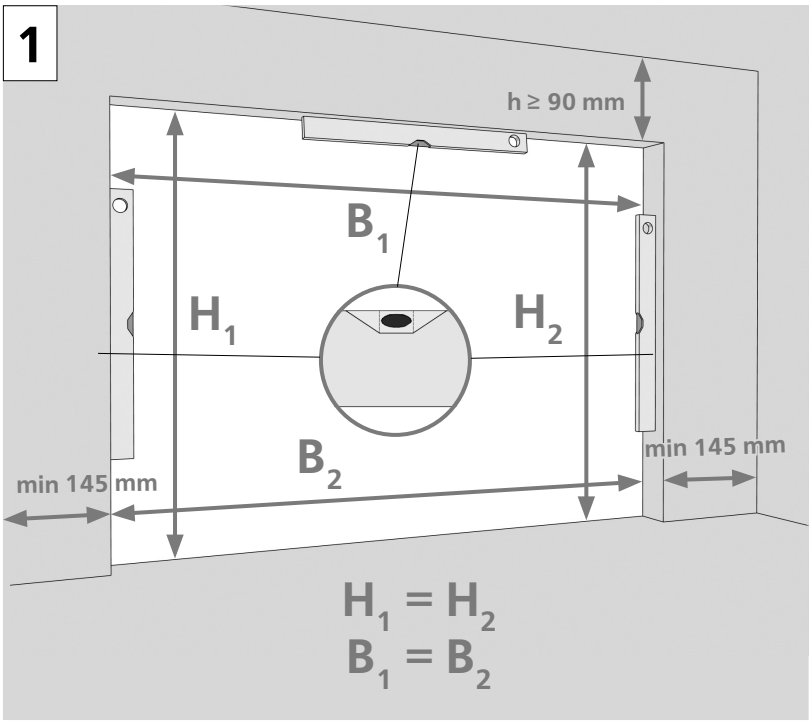
1
h ≥ 90 mm
B1
H1
H2
B2
min 145 mm
min 145 mm
H1 = H2
B1 = B2

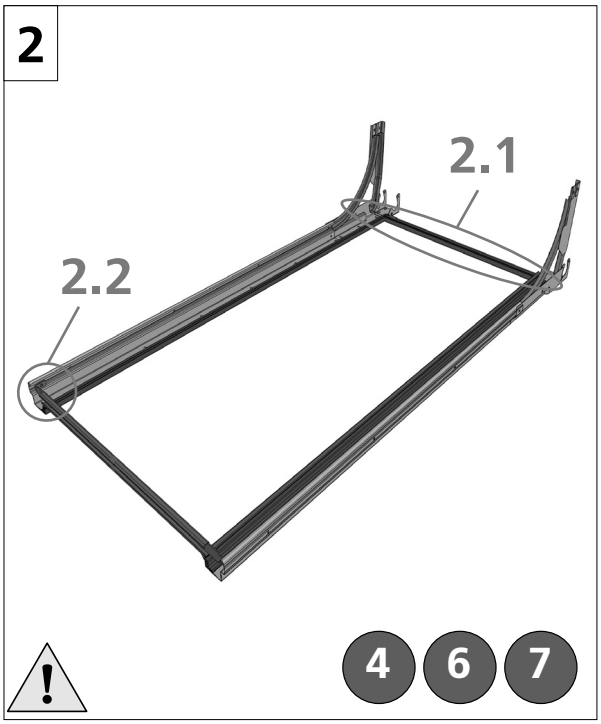
2
2.1
2.2
4
6
7

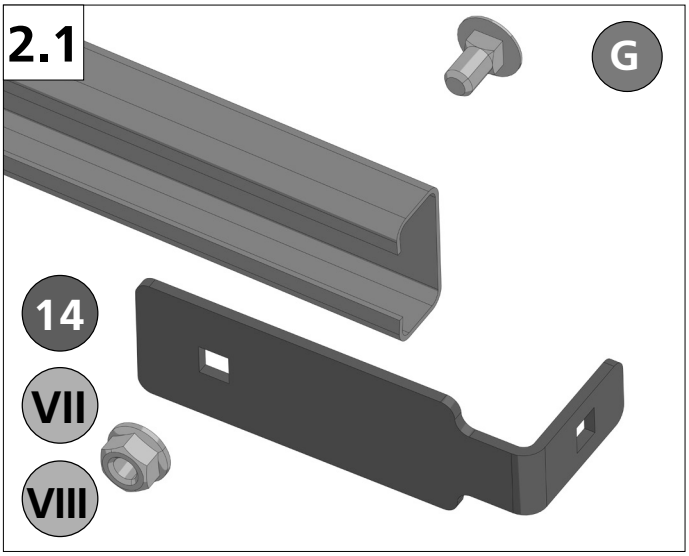
2.1
G
14
VII
VIII

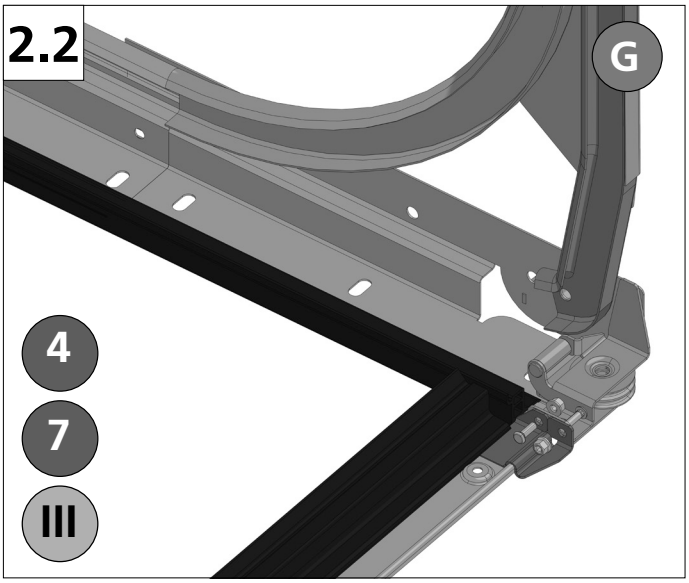
2.2
G
4
7
III

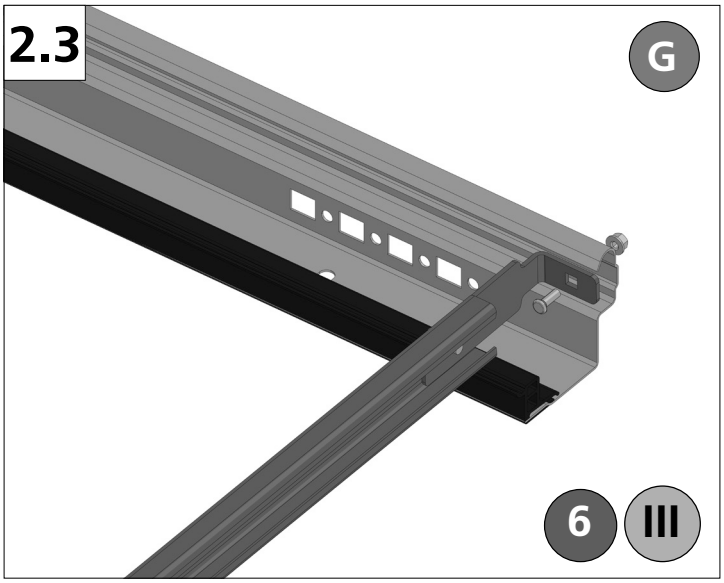
2.3
G
6
III

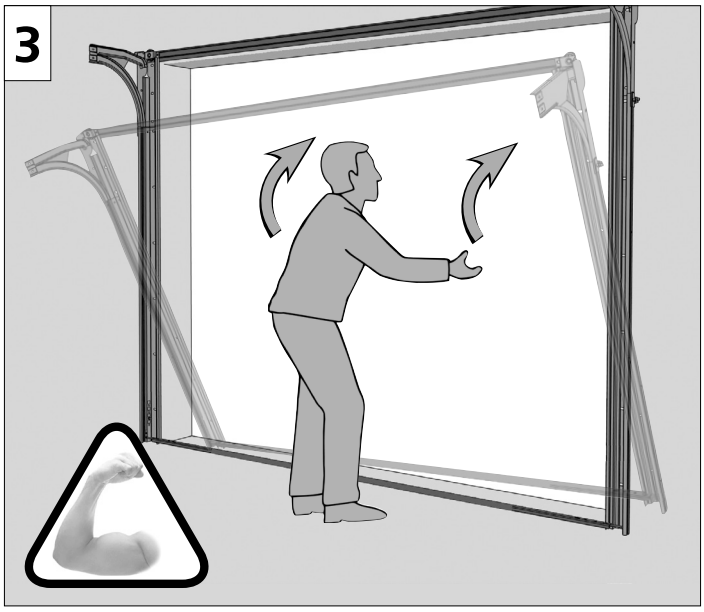
3

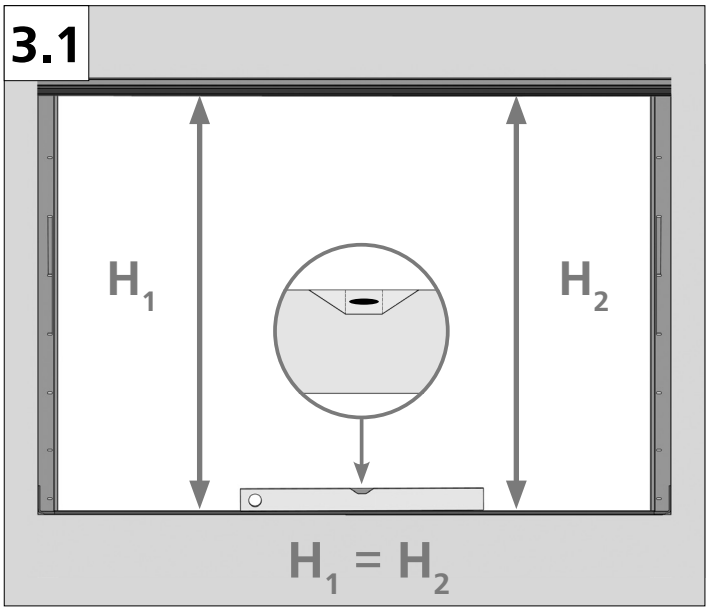
3.1
H1
H2
H1 = H2

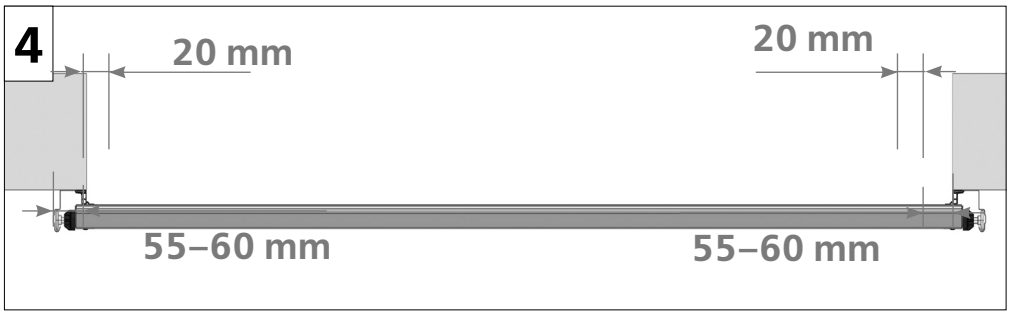
4
20 mm
20 mm
55–60 mm
55–60 mm

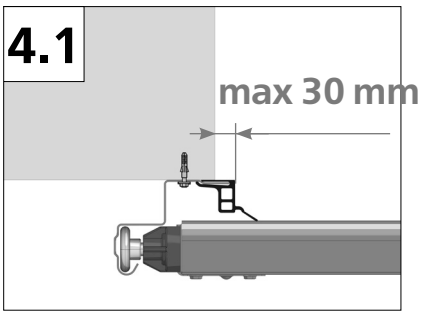
4.1
max 30 mm

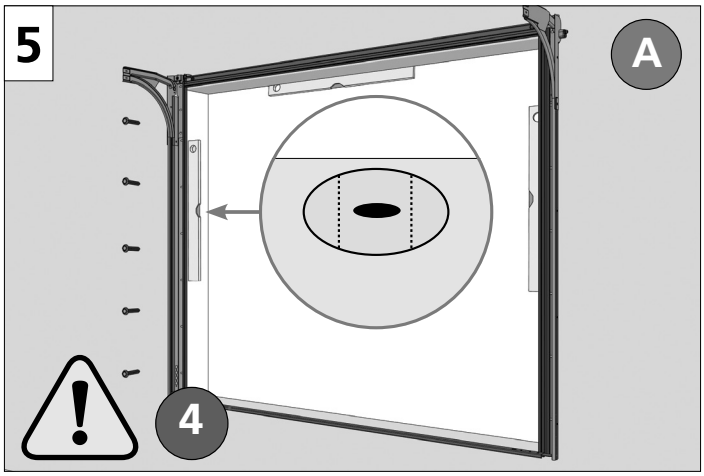
5
A
4

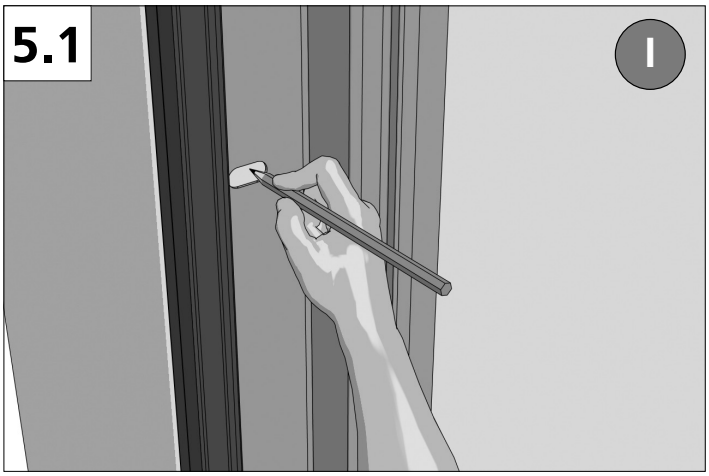
5.1
I

5.2
K
H
Ø10 mm

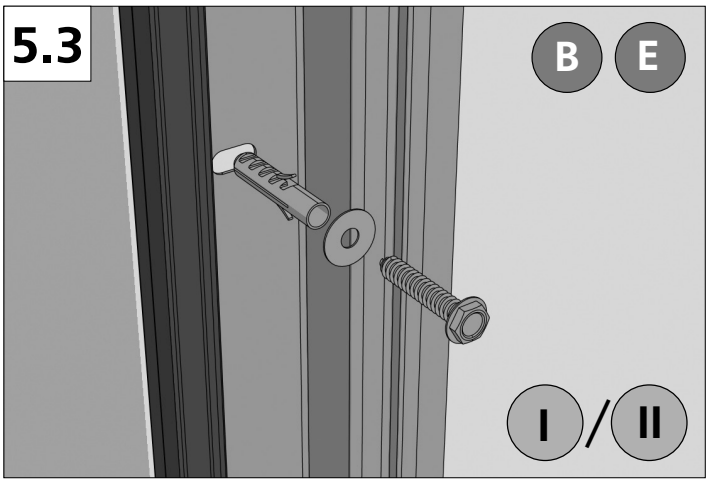
5.3
B
E
I / II

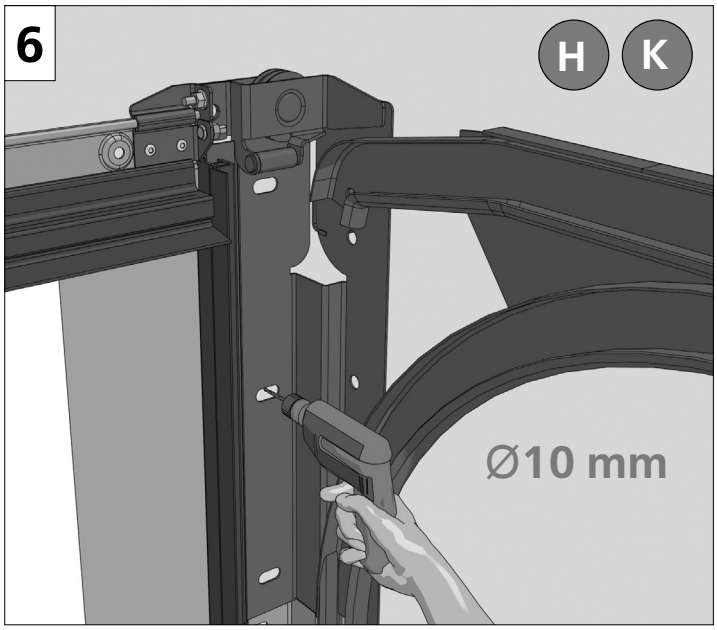
6
H
K
Ø10 mm

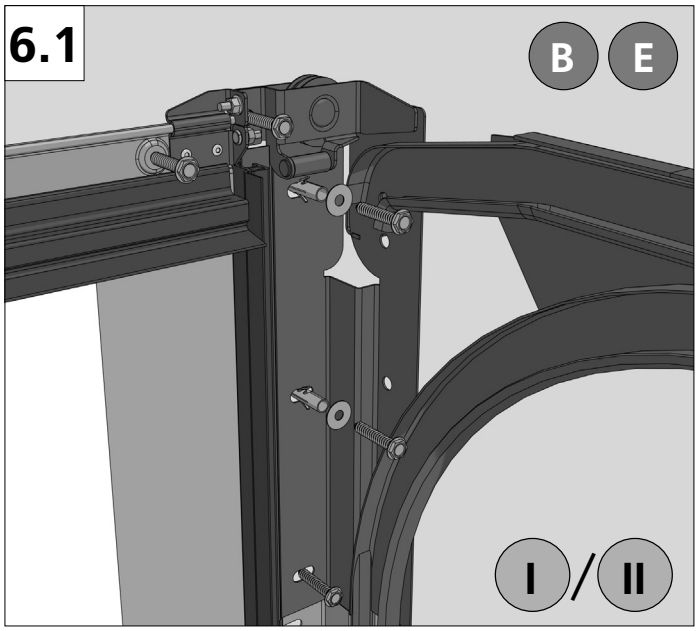
6.1
B
E
I / II

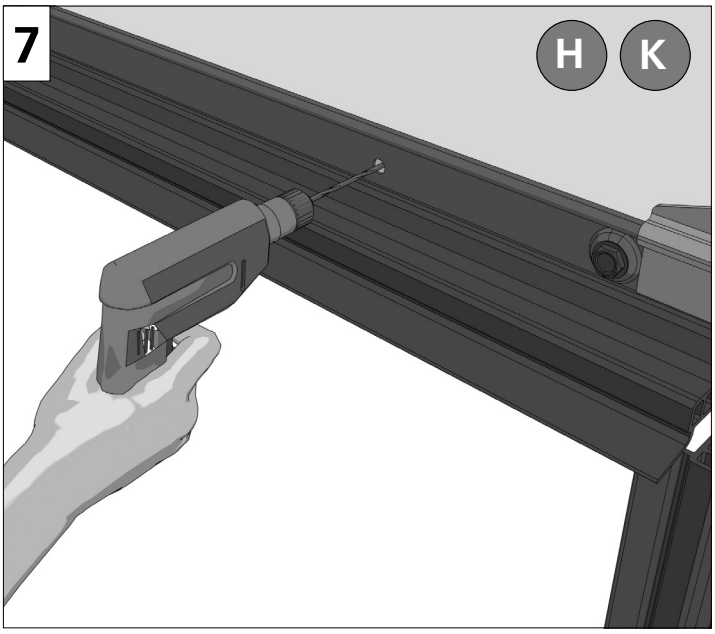
7
H
K

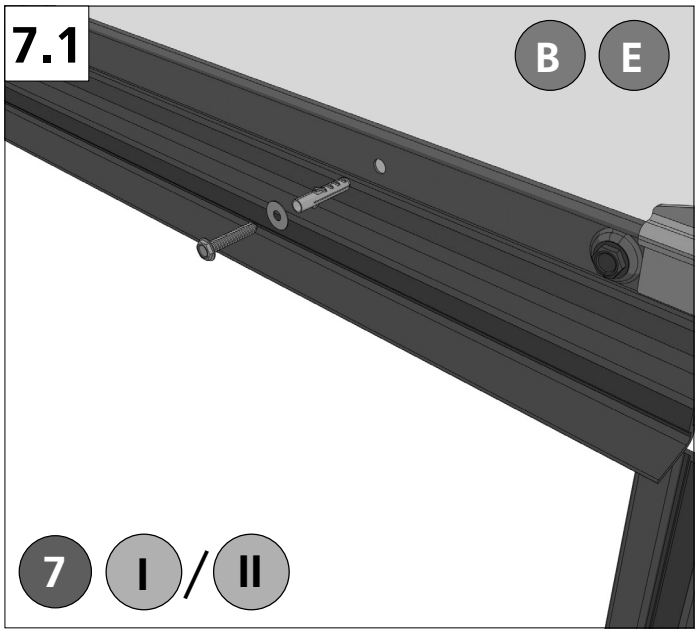
7.1
B
E
7
I / II

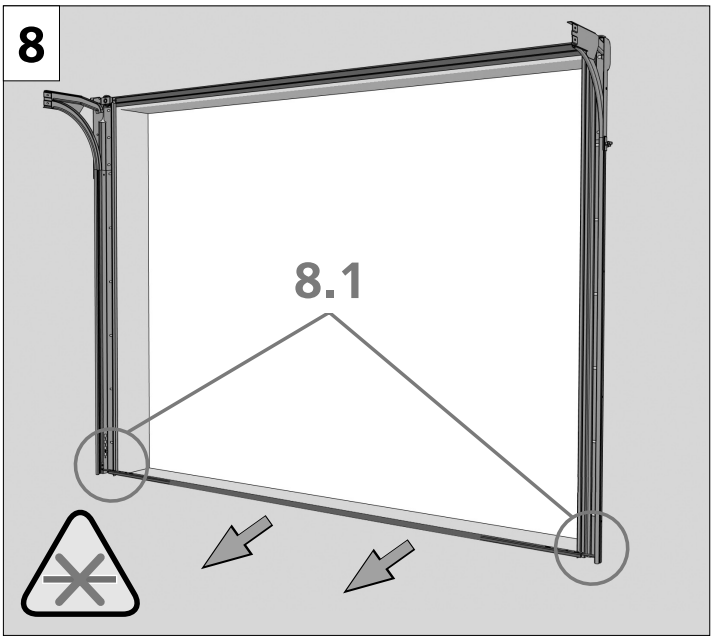
8
8.1

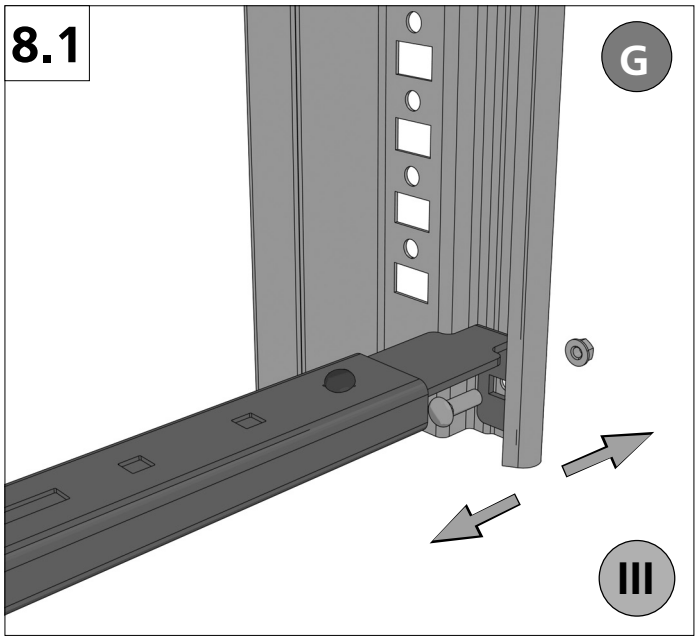
8.1
G
III

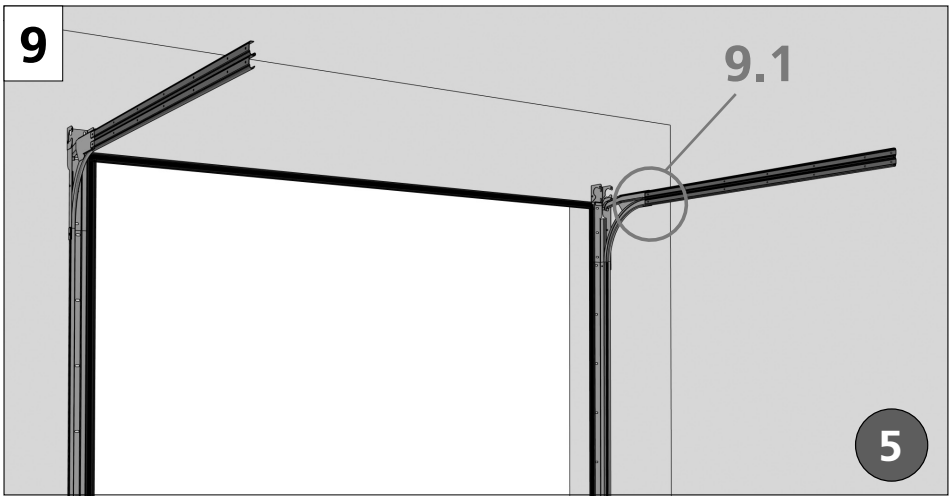
9
9.1
5

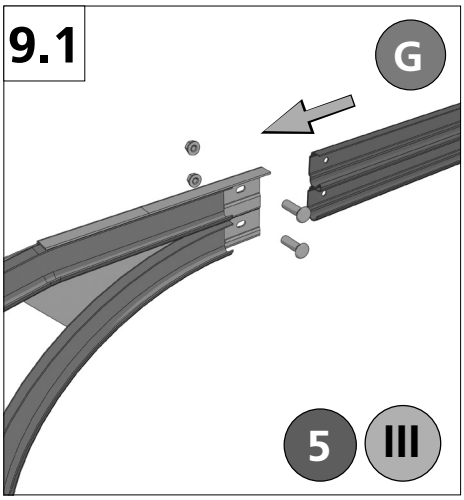
9.1
G
5
III

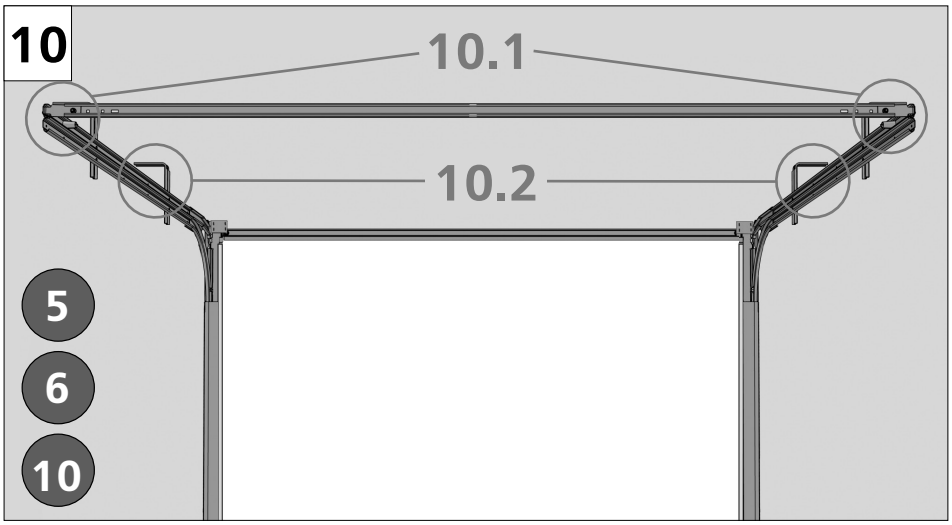
10
10.1
10.2
5
6
10

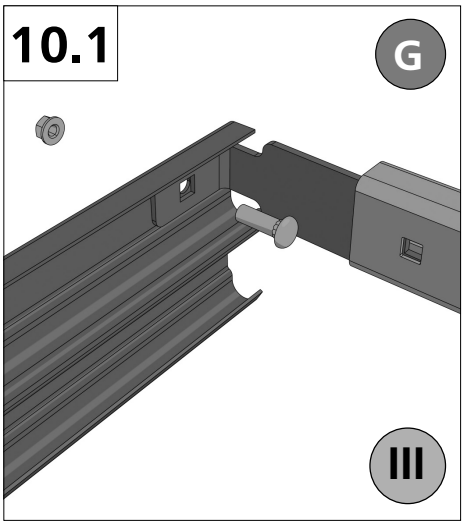
10.1
G
III

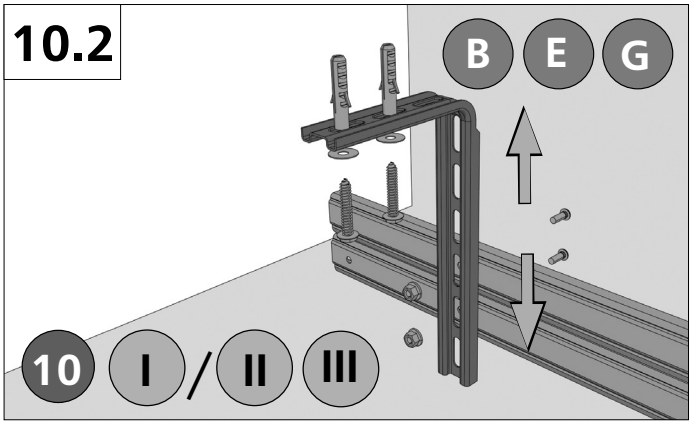
10.2
B
E
G
10
I / II
III

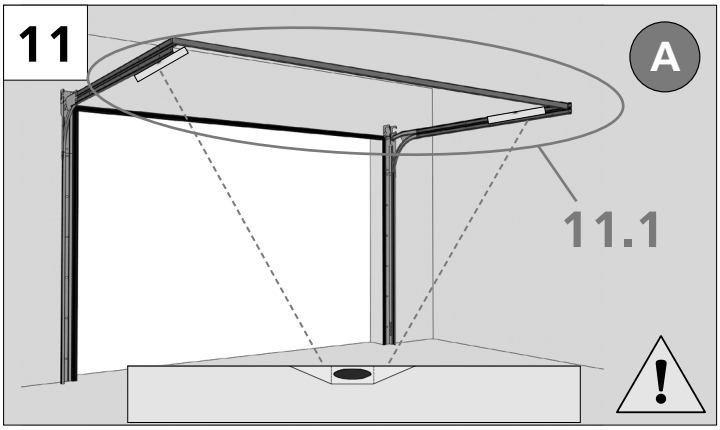
11
A
11.1

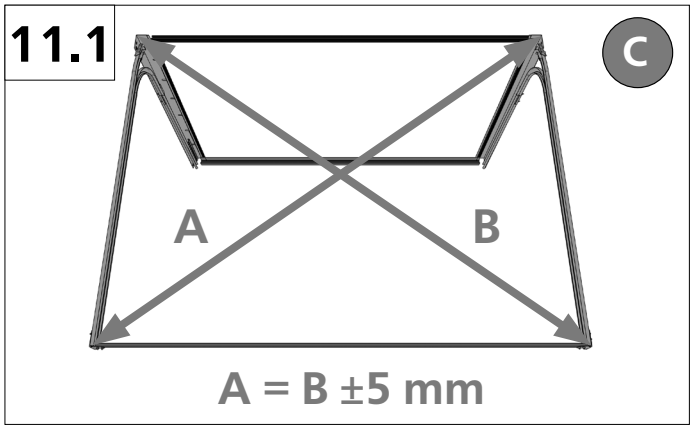
11.1
C
A
B
A = B ±5 mm

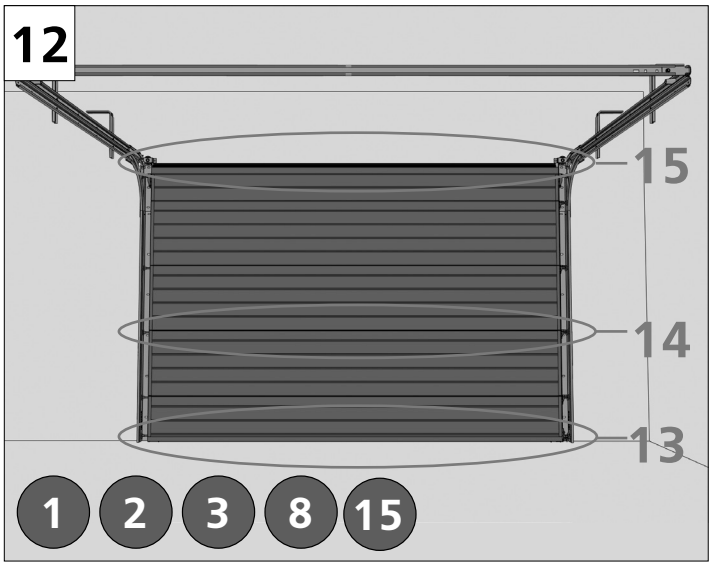
12
15
14
13
1
2
3
8
15

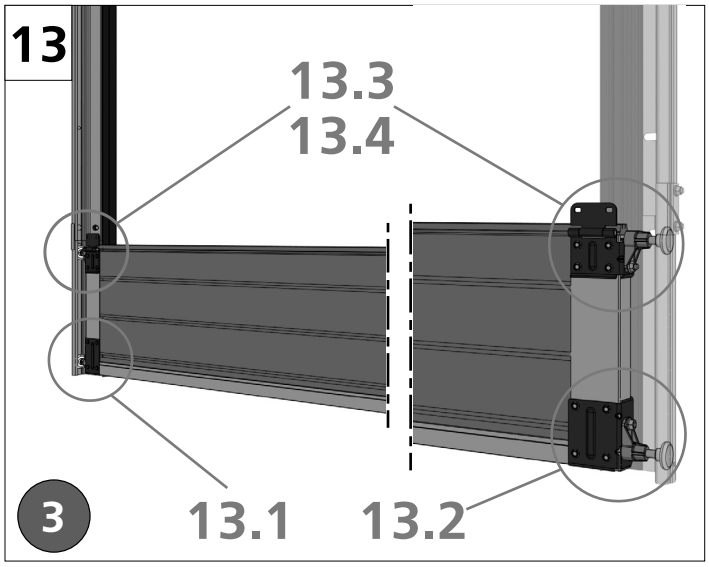
13
13.3
13.4
3
13.1
13.2

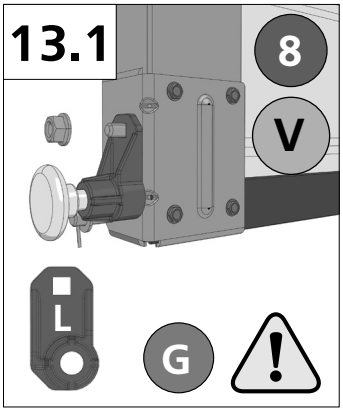
13.1
8
V
L
G

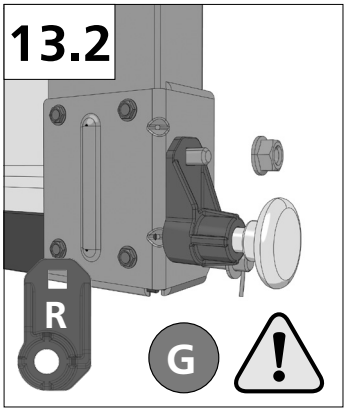
13.2
R
G

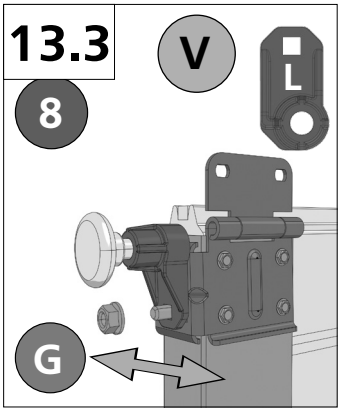
13.3
V
L
8
G

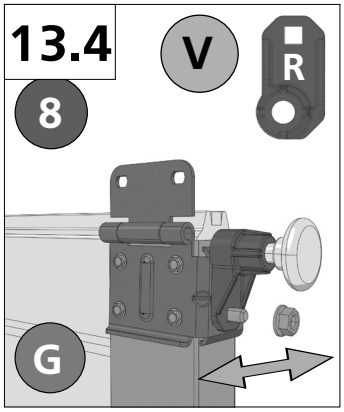
13.4
V
R
8
G

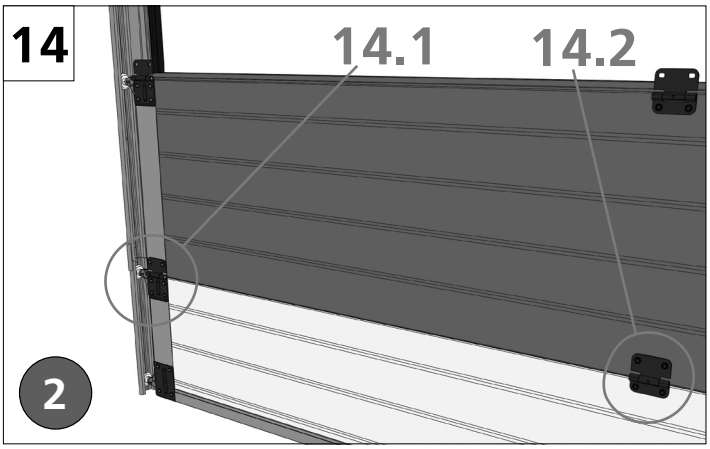
14
14.1
14.2
2

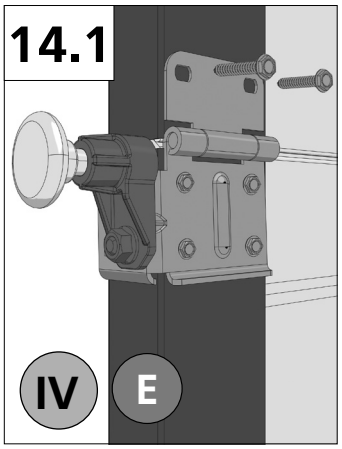
14.1
IV
E

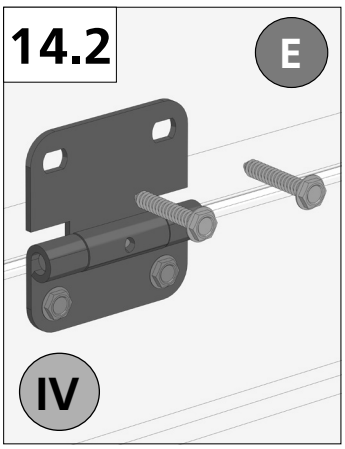
14.2
E
IV

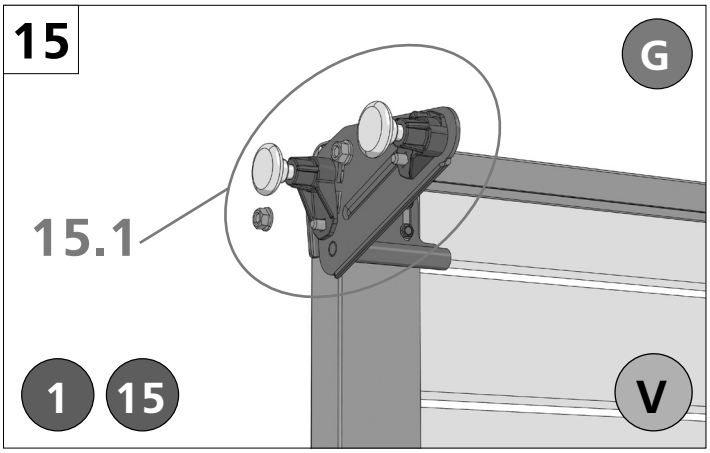
15
G
15.1
1
15
V

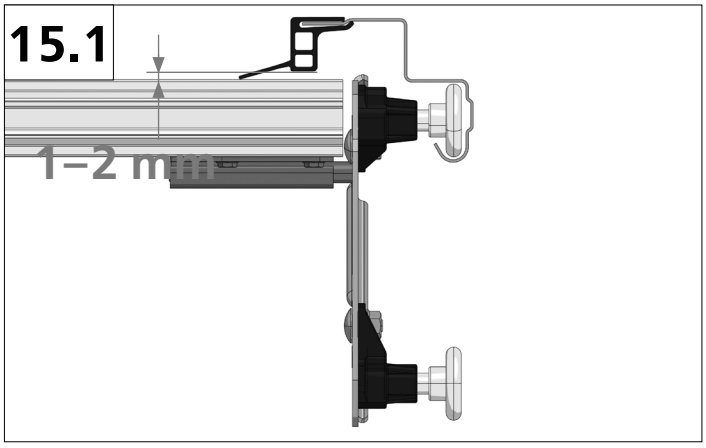
15.1
1–2 mm

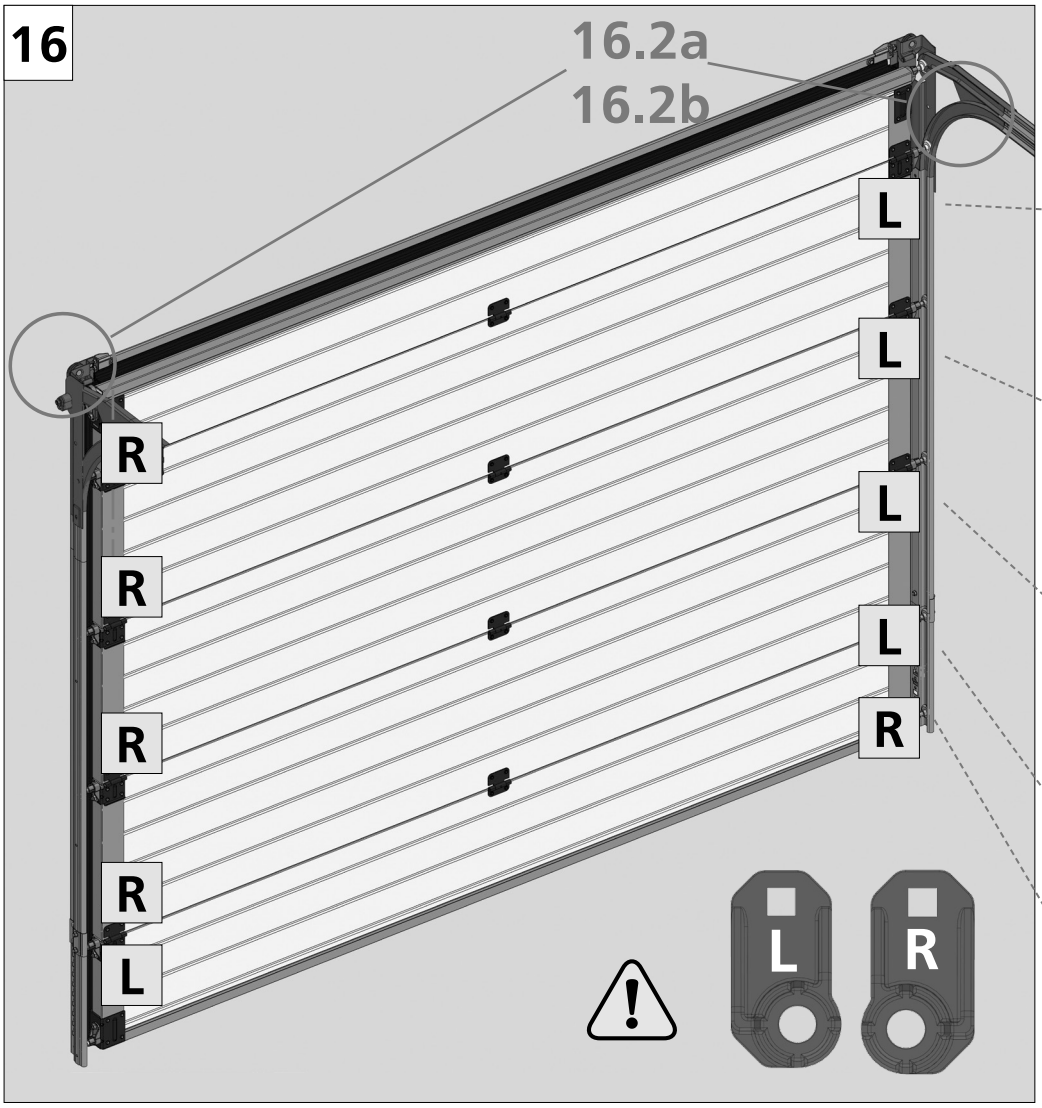
16
16.2a
16.2b
L
L
L
L
R
R
R
R
R
L
L
R

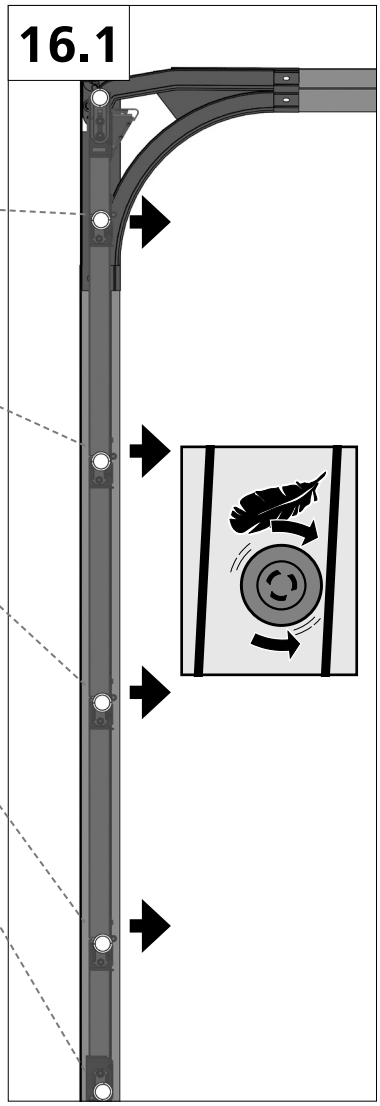
16.1

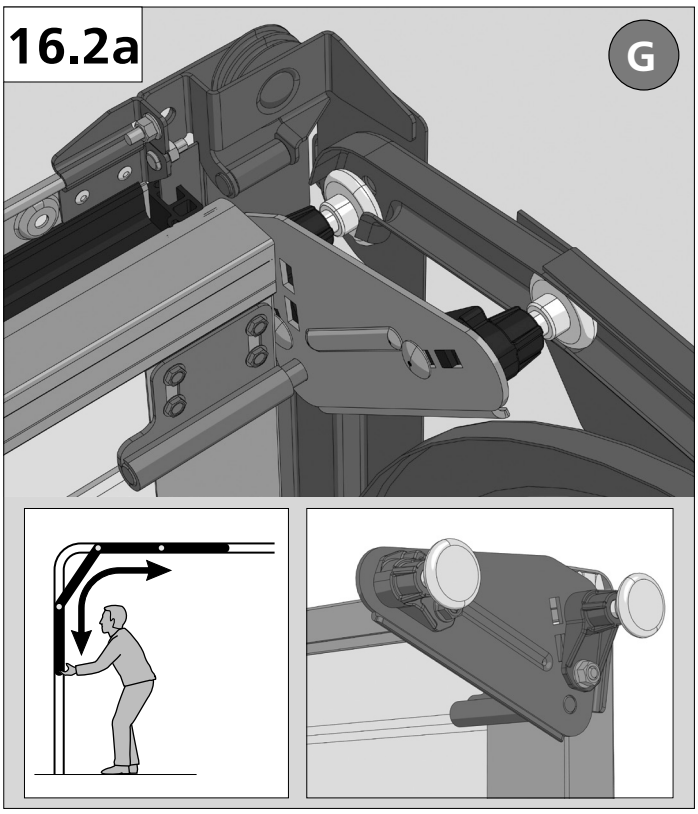
16.2a
G

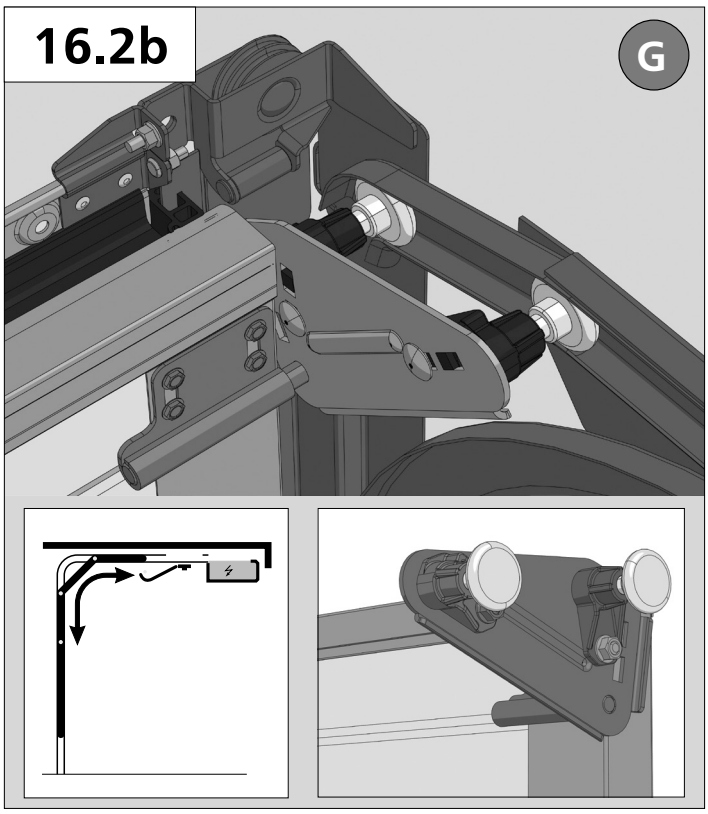
16.2b
G

17

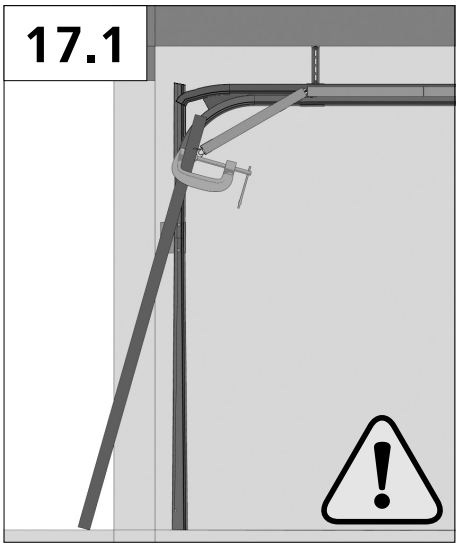
17.1

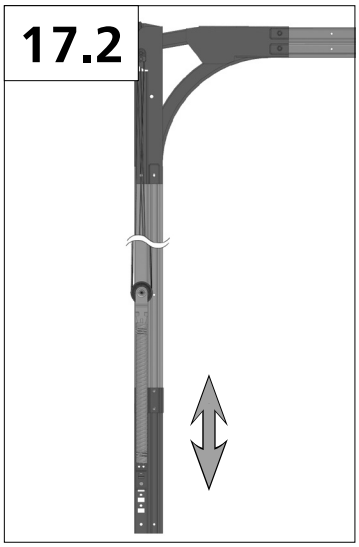
17.2

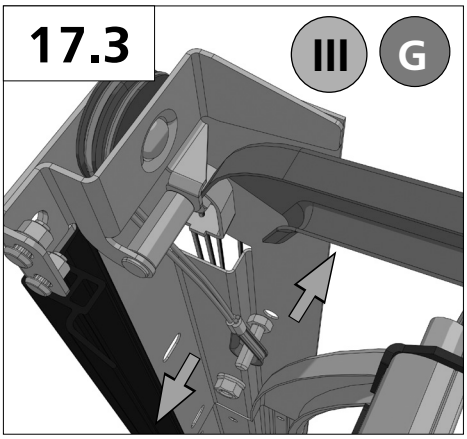
17.3
III
G

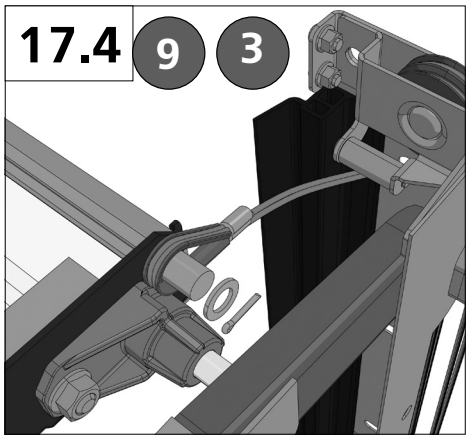
17.4
9
3

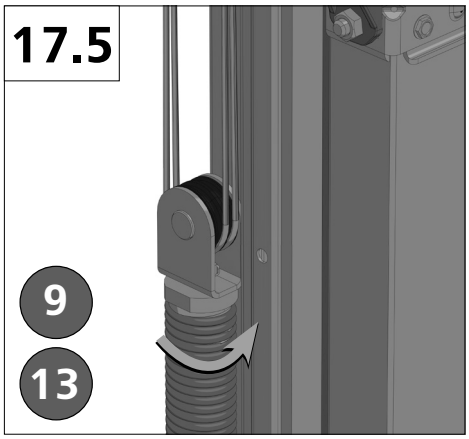
17.5
9
13

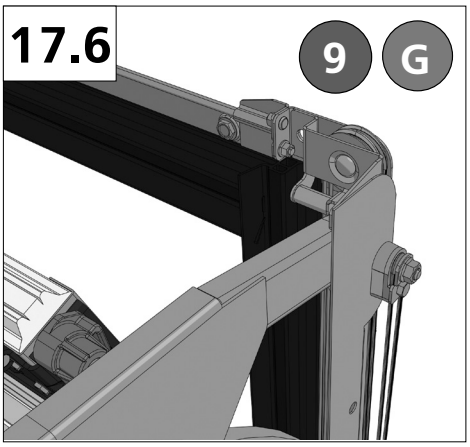
17.6
9
G

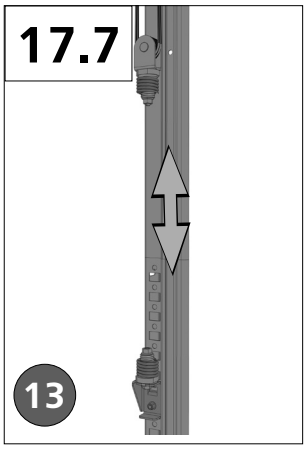
17.7
13

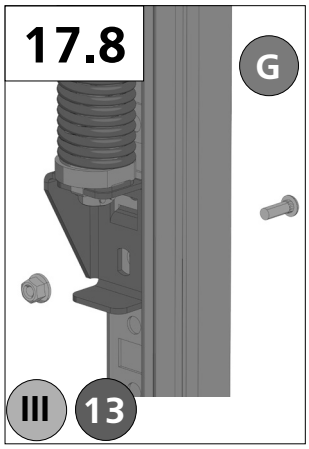
17.8
G
III
13

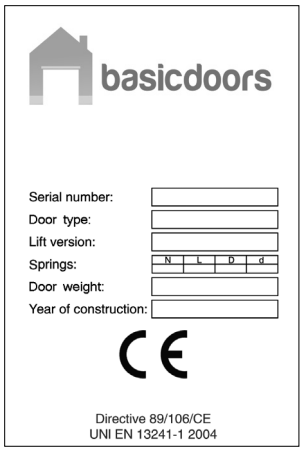
basicdoors
Serial number:
Door type:
Lift version:
Springs:
N
L
D
d
Door weight:
Year of construction:
CE
Directive 89/106/CE
UNI EN 13241-1 2004

17.9

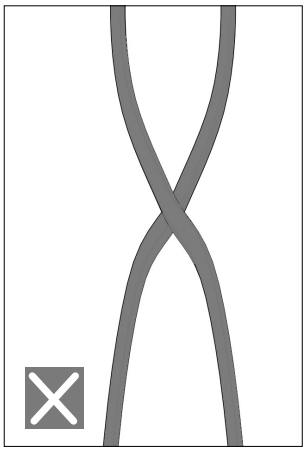

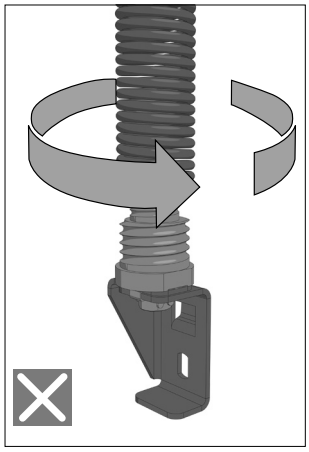

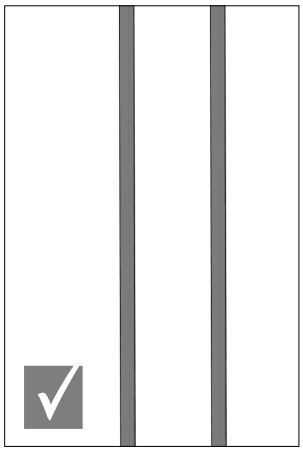

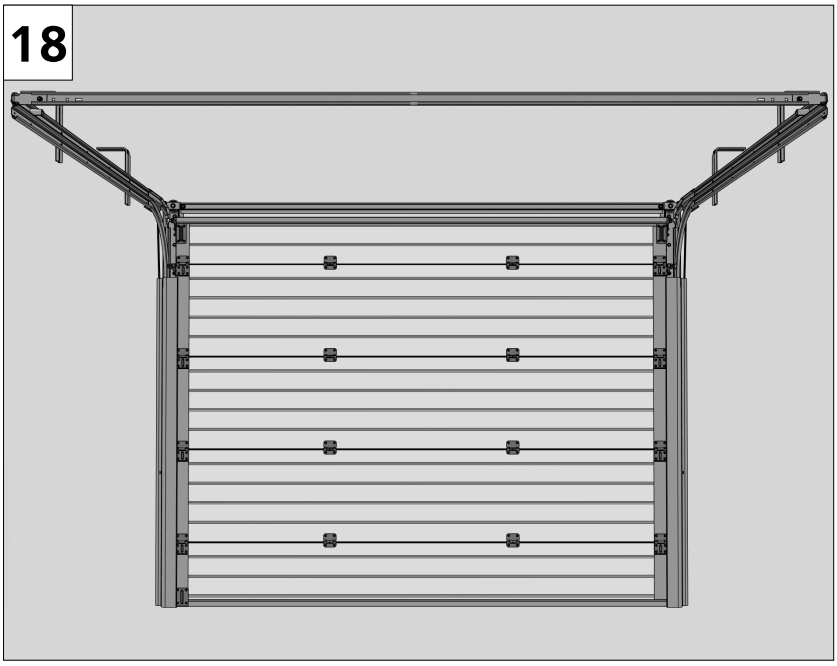
18

18.1

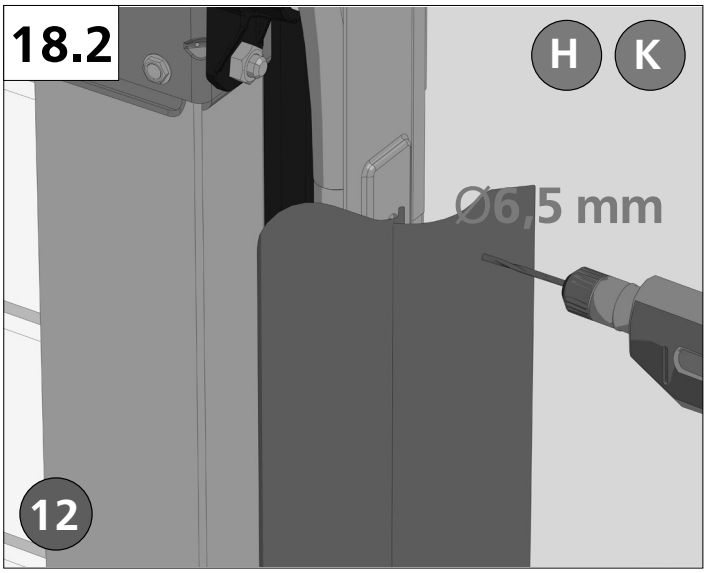
18.2
H
K
Ø6,5 mm
12

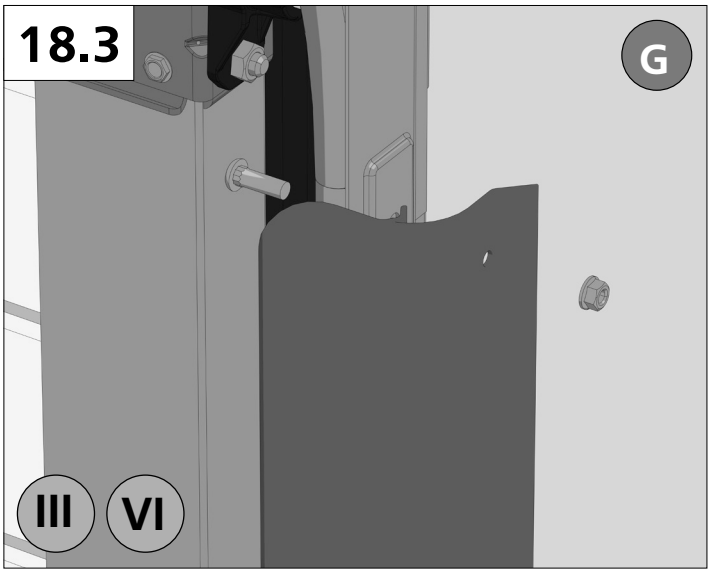
18.3
G
III
VI

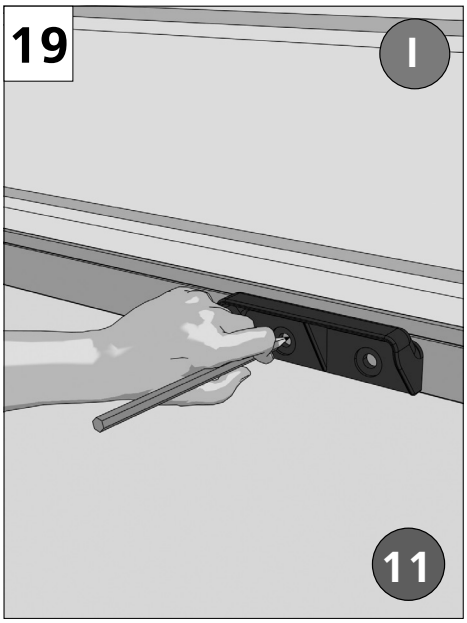
19
I
11

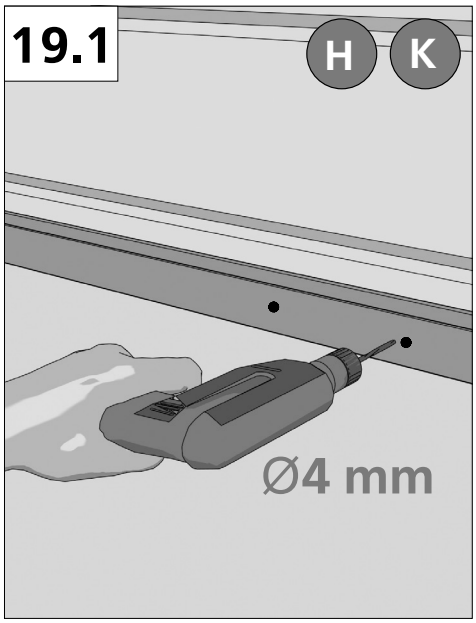
19.1
H
K
Ø4 mm

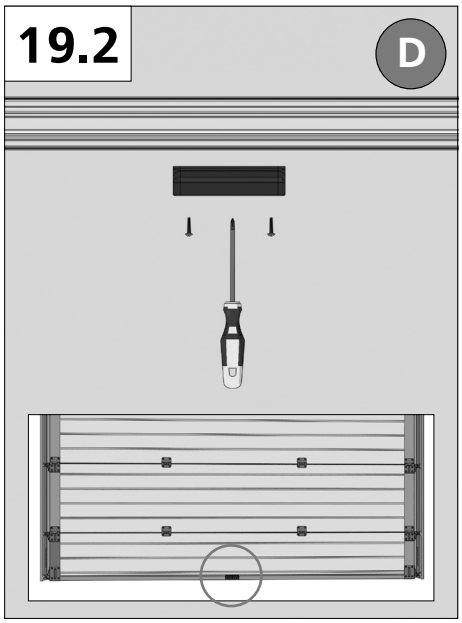
19.2
D

basicdoors

© BASICDOORS B.V. - V 1.0